ФЕДЕРАЛЬНОЕ АГЕНТСТВО ПО ТЕХНИЧЕСКОМУ РЕГУЛИРОВАНИЮ И МЕТРОЛОГИИ

НАЦИОНАЛЬНЫЙ СТАНДАРТ РОССИЙСКОЙ ФЕДЕРАЦИИ

ГОСТ Р 59908-2021 (ИСО 11683:1997)

УПАКОВКА

ТАКТИЛЬНЫЕ ЗНАКИ ПРЕДУПРЕЖДЕНИЯ ОБ ОПАСНОСТИ

Требования
(ИСО 11683:1997)

Дата введения 01.06.2022

Предисловие

1 ПОДГОТОВЛЕН Федеральным государственным бюджетным учреждением «Российский институт стандартизации» (ФГБУ «РОТ») и Негосударственным учреждением «Институт профессиональной реабилитации и подготовки персонала Общероссийской общественной организации инвалидов Все российского ордена Трудового Красного знамени общества слепых «Реакомп» (НУ ИПРПП ВОС «Реакомп») на основе собственного перевода на русский язык англоязычной версии стандарта, указанного в пункте 4

2 ВНЕСЕН Техническим комитетом по стандартизации ТК 381 «Технические средства и услуги для инвалидов и других маломобильных групп населения»

3 УТВЕРЖДЕН И ВВЕДЕН В ДЕЙСТВИЕ Приказом Федерального агентства по техническому ре гулированию и метрологии от 30 ноября 2021 г. № 1643-ст

4 Настоящий стандарт является модифицированным по отношению к международному стан дарту ИСО 11683:1997 «Упаковка. Тактильные знаки предупреждения об опасности. Требования» (ISO 11683:1997 «Packaging — Tactile warnings of danger— Requirements», MOD) путем:

- включения дополнительных положений (фраз, ссылок, примечаний) для учета особенностей рос сийской национальной стандартизации, которые выделены в тексте курсивом;

- изменения отдельных фраз, которые выделены в тексте курсивом с подчеркиванием сплошной горизонтальной линией

5 ВЗАМЕН ГОСТ Р ИСО 11683—2009

1 Область применения

Настоящий стандарт устанавливает требования к тактильному знаку предупреждения об опасности на упаковке, содержащей опасные вещества и препараты. Тактильный знак предупреждения об опасности наносится только на упаковку, на которую распространяется действие нормативных документов, регулирующих обращение опасных веществ или препаратов.

2 Термины и определения

В настоящем стандарте применены термины по ГОСТ 17527, а также следующие термины с со ответствующими определениями:

2.1 опасный (dangerous): Описание, установленное официальными органами для определенных веществ (см. 2.1.1) и препаратов (см. 2.1.2).

2.1.1 вещества (substances): Химические элементы и их соединения в своем естественном со стоянии или выпущенные промышленностью.

2.1.2 препараты (preparations): Смеси или растворы, состоящие из двух или нескольких веществ.

2.2 упаковка (package): Изделие, предназначенное для размещения, защиты, перемещения, до ставки, хранения, транспортирования и демонстрации товаров (сырья и готовой продукции), ис пользуемое как производителем, пользователем или потребителем, так и переработчиком, сбор щиком или иным посредником.

2.3 вторичная упаковка (secondary packaging): Упаковка, содержащая в себе одну или более первичных упаковок вместе с другими защитными материалами.

2.4 потребительская упаковка (sales packaging): Упаковка, предназначенная для первичной упаковки продукции или образующая вместе с размещенной продукцией товарную единицу, реализуемую конечному потребителю. Примечание — Упаковку, имеющую контакт с продукцией, допускается называть первичной упаковкой (primary packaging).

2.5 дно (bottom): Опорная плоскость упаковки.

2.6 рабочая поверхность (handling surface): Часть упаковки, которой касается пользователь при обычном применении, а именно, при подъеме и/или открывании и вынимании содержимого из упаковки.

2.7 кромка (edge): Зона, в которой вертикальная(ые) поверхность(и) пересекается с дном.

2.8 аэрозольная упаковка (aerosol packaging): Упаковка, имеющая корпус цилиндрической фор мы с узкой горловиной, укупоренная колпачком с распылительным клапаном, внутри которой сохраняется заданное давление, позволяющее производить распыление.

2.9 баллон (carboy; cylinder): Упаковка, имеющая вид каплеобразной, шарообразной или цилиндрической формы, со сферическим или вогнутым дном, с узкой горловиной.

Примечание — Стеклянный баллон допускается называть бутылью.

2.10 коробка (case): Обобщенный термин, обозначающий ящик, используемый в качестве транспортной упаковки.

2.11 туба (tube): Упаковка, имеющая корпус цилиндрической формы, дно и верх которого могут быть изготовлены из другого материала.

2.12 ампула (ampoule): Герметично закрывающаяся (запаянная) упаковка небольшого размера, обычно изготовленная из стекла или из полимерных материалов.

3 Общие требования

3.1 Тактильный знак предупреждения об опасности должен быть размещен на вторичной или на потребительской (первичной) упаковке, чтобы знак можно было ощутить перед полным открыванием упаковки.

Примечание — Например, на картонной коробке, которая защищает стеклянную бутылку.

3.2 Тактильный знак предупреждения об опасности должен соответствовать требованиям, указан ным в разделах 4—6.

4 Требования к тактильным знакам предупреждения об опасности

4.1 Символы, описанные в разделах 5 и 6, считаются тактильными знаками предупреждения об опасности.

4.2 Эти требования также относятся к знакам предупреждения об опасности, которые являют ся составной частью упаковки или применяются другим способом.

Примечание — Например, нанесены на этикетке, приклеиваемой или укрепляемой на упаковке.

5 Размеры символов

5.1 Общие положения

Если имеется возможность, то необходимо использовать символ обычного размера (5.2). Сим вол уменьшенного размера 9 мм (5.3.1) должен использоваться только в тех случаях, когда обычный символ (5.2) применить невозможно. Символ, состоящий из трех точек (5.3.2), должен использоваться только в тех случаях, когда символ уменьшенного размера 9 мм (5.3.1) применить невозможно. Символ размером 3 мм (5.3.3) должен применяться только в тех случаях, когда символ из трех точек (5.3.2) применить невозможно.

5.2 Обычный размер

Символ должен представлять собой равносторонний треугольник, имеющий острые углы (см. ри сунок 1).

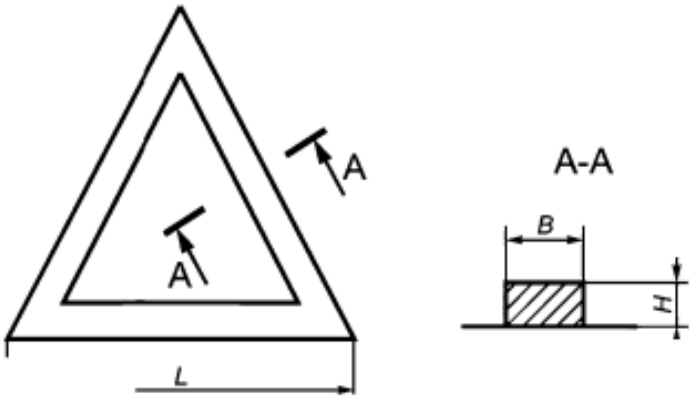

Рисунок 1 — Тактильный символ предупреждения об опасности

Стороны должны быть соединены вместе, если это невозможно, то в углах соединения расстояние между ними должно составлять не более 1,0 мм.

Длина стороны треугольника L должна составлять (18 ± 2) мм.

Треугольник должен состоять из рамки, ширина B которой должна составлять (1,7 ± 0,2) мм.

Высота H поперечного сечения рамки должна быть от 0,25 до 0,5 мм.

Минимальная площадь поперечного сечения рамки должна быть 1/2 (HxB). Форма поперечного сечения может быть, например, прямоугольной (см. сечение A-A на рисунке 1) или изогнутой.

5.3 Уменьшенный размер

В зависимости от размера площади места размещения тактильных знаков об опасности рекомендуется применять три вида символов уменьшенных размеров.

5.3.1 Символ размером 9 мм

Символ должен представлять собой равносторонний треугольник с четкими вершинами углов (см. рисунок 1).

Этот символ может быть контурным или сплошным.

Стороны должны быть соединены вместе, а если это невозможно выполнить, то в углах соединения расстояние между ними должно составлять не более 1,0 мм.

Длина стороны L должна составлять (9 ± 1) мм.

Ширина B треугольника, если он имеет рамку, должна составлять (1,0 ± 0,2) мм.

Высота H поперечного сечения рамки должна быть от 0,25 до 0,5 мм.

Минимальная площадь поперечного сечения рамки должна быть 1/2 (H*B). Форма поперечного сечения может быть как прямоугольной (см. сечение А-А на рисунке 1), так и изогнутой.

Если треугольник является сплошным, то высота и контур периметра должны быть такими же, как для рамки.

5.3.2 Символ из трех точек

Три точки, каждая из которых имеет вид усеченного конуса, должны быть равномерно распределены по окружности (см. рисунок 2).

Диаметр каждой точки должен составлять (2,0 ± 0,2) мм.

Высота H поперечного сечения должна быть от 0,25 до 0,5 мм.

Расстояние D между центрами любых двух точек должно быть одинаковым и составлять от 3 до 9 мм.

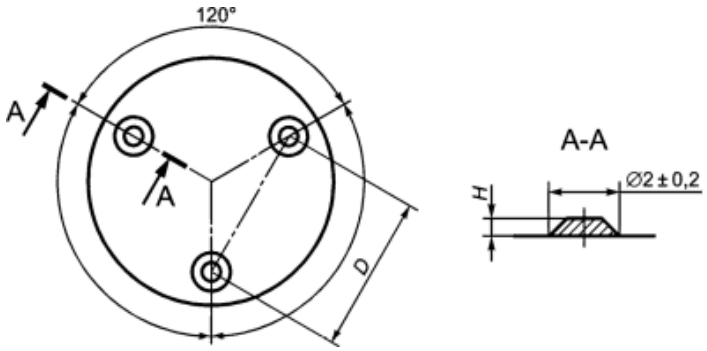

Рисунок 2 — Символ из трех точек для тактильного знака предупреждения об опасности

5.3.3 Символ размером 3 мм

Символ должен представлять собой равносторонний треугольник (см. рисунок 1).

Этот символ должен быть сплошным.

Длина L стороны должна составлять (3,0 ± 1,0) мм.

Высота H поперечного сечения рамки должна быть от 0,25 до 0,5 мм.

6 Местоположение тактильного знака предупреждения об опасности

6.1 Общие требования

Тактильный знак предупреждения об опасности должен быть расположен таким образом, чтобы не сливаться с другими выпуклыми обозначениями.

6.2 Упаковка с дном

6.2.1 Упаковка в виде обычной коробки

Каждый целый символ для тактильного знака предупреждения об опасности должен быть расположен на вертикальной рабочей поверхности, недалеко от края, в зоне, указанной на рисунке 3, таким образом, чтобы вершина треугольника располагалась на расстоянии не более 50 мм от дна упаковки.

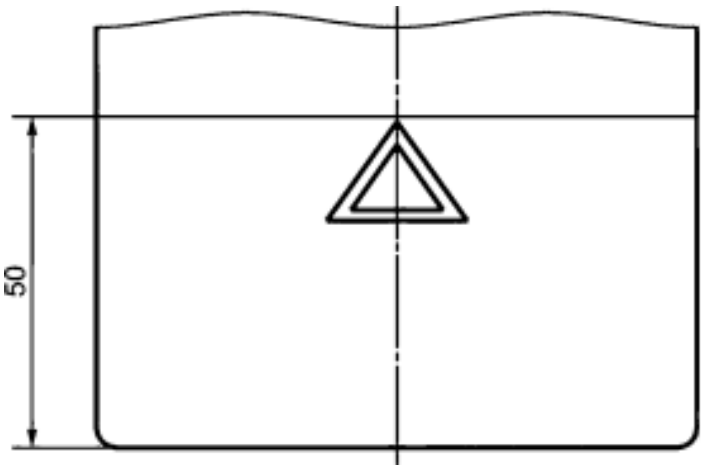

Рисунок 3 — Местоположение тактильного знака предупреждения об опасности на упаковке с дном

6.2.2 Специальная упаковка

6.2.2.1 Общие положения

На упаковке, указанной в 6.2.2, тактильный знак предупреждения об опасности должен располагаться, если имеется техническая возможность, в соответствии с указаниями, приведенными ниже. В остальных случаях должны применяться основные требования, указанные в 6.2.1.

6.2.2.2 Аэрозольная упаковка

Тактильный знак предупреждения об опасности должен быть расположен на поверхности аэро зольной упаковки в том месте, где находится палец при использовании аэрозоля. Эта поверхность (на пусковой кнопке или распылителе в крышке) должна являться составной частью аэрозольной упа ковки и не должна принадлежать к тем деталям, которые удаляются во время обычного использования изделия.

6.2.2.3 Баллоны для горючего газа

Для баллонов с газом, содержимое которых может быть использовано только после присоединения к ним специальных соединителей или арматуры, тактильные свойства этой соединительной специальной арматуры должны рассматриваться как тактильный знак предупреждения об опасности.

Для герметично укупоренных баллонов с газом форма их верхней части должна рассматриваться как тактильный знак предупреждения об опасности.

6.2.2.4 Пластмассовая упаковка с отверстием (процесс литья под давлением).

Тактильный знак предупреждения об опасности должен располагаться на рабочей поверхности как можно ближе к отверстию.

6.3 Упаковка без дна

На тубах и ампулах тактильный знак должен находиться на плечике, равномерно располагаясь вокруг горловины следующим способом.

Точки и треугольники располагают на концентрической окружности вокруг горловины тубы или ампулы через равные интервалы (площадка, занятая треугольником, должна чередоваться с ровной и гладкой поверхностью), каждый треугольник должен быть направлен вершиной наружу тубы или ампулы (см. рисунок 4).

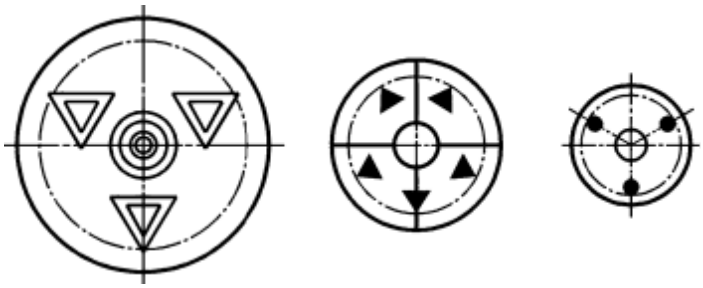

Рисунок 4 — Пример расположения тактильного знака предупреждения об опасности на тубах и ампулах

На другой упаковке без дна тактильный знак должен быть расположен на рабочей поверхности по усмотрению изготовителя.

6.4 Упаковка небольшого размера

Тактильный(ые) знак(и) должен (должны) быть расположен(ы) на рабочей поверхности по усмотрению изготовителя.

7 Долговечность тактильного знака

Знак должен ощущаться на ощупь в течение предполагаемого срока использования упаковки при нормальных условиях обращения.

УДК 621.798.144:669.715:006.353/ОКС 11.180 55.020

Ключевые слова: упаковка товаров, инвалиды по зрению, тактильный знак, предупреждение об опасности